标准版 **个人时钟天气站SD²触摸扩展板**

Arduino　DIY设计　电路模块

1.5w　26　71　7

简介：之前的SD²设计阶段就预留了扩展功能，现在把坑填上~

开源协议：GPL 3.0

创建时间：2021-11-30 10:12:47

更新时间：2022-05-10 21:37:45

MisakaBanBan

粉丝 582 | 获赞 577

+关注　私 信

描述 …… 设计图 …… BOM …… 3D模型 …… 附件 …… 成员 …… 评论　打开设计图

描述

SD²开源链接：https://www.oshwhub.com/MisakaBanBan/small_desktop_display

SD²的触摸扩展板

请务必使用V1.1版本外壳！！

板厚1.2mm

设计图

原理图

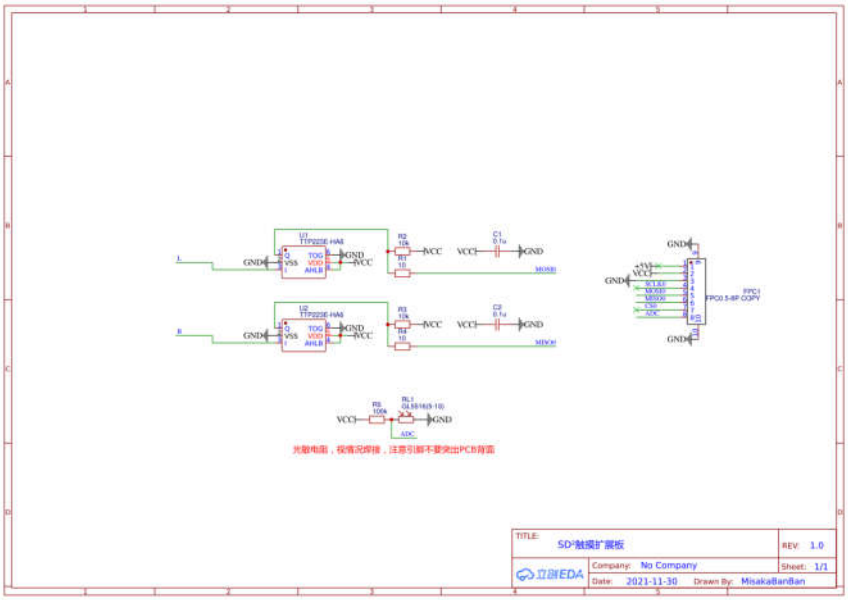

SD²触摸扩展板　在编辑器中打开

PCB

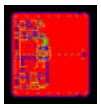

PCB_个人时钟天气站SD²触摸扩展板　在编辑器中打开

BOM

BOM下载　在立创商城下单

相关工程　换一批

【MPS机器人挑战赛作品】机器人核心电源板　专业版

基于ESP32的双模精确式触摸板 带压感　专业版

【MPS机器人挑战赛作品】关节电机FOC驱动板（软硬件全开源）　专业版

FOC力反馈方向盘手柄，带挡杆　专业版

低功耗墨水屏桌面摆件　专业版

基于51单片机的智能栏杆　标准版

RK3576_Free_Revision　专业版

ComLink万能控制器　专业版

ESP-VoCat 喵伴：会听、会动、会陪伴的 AI 萌宠　专业版

60键直列键盘P60SR【stm32f072vbt6】　标准版

反馈

2	FPC0.5-8P COPY	FPC1	FPC-SMD_18P-P0.50_FPC0.5-8P	1
3	10	R1,R4	R0603	2
4	10k	R2,R3	R0603	2
5	100k	R5	R0603	1

展开

3D模型

序号	文件名称	下载次数
暂无数据		

附件

序号	文件名称	下载次数
暂无数据		

克隆工程 添加到专辑 26 71 分享 侵权投诉

工程成员

MisakaBanBan

知识产权声明&复刻说明

本项目为开源硬件项目，其相关的知识产权归创作者所有。创作者在本平台上传该硬件项目仅供平台用户用于学习交流及研究，不包括任何商业性使用，请勿用于商业售卖或其他盈利性的用途；如您认为本项目涉嫌侵犯了您的相关权益，请点击上方“侵权投诉”按钮，我们将按照嘉立创《侵权投诉与申诉规则》进行处理。

请在进行项目复刻时自行验证电路的可行性，并自行辨别该项目是否对您适用。您对复刻项目的任何后果负责，无论何种情况，本平台将不对您在复刻项目时，遇到的任何因开源项目电路设计问题所导致的直接、间接等损害负责。

评论

说点什么吧~（Enter换行）

链接 表情 图片 想@的人 发表评论

全部评论（7） 按时间排序 | 按热度排序

gk686302
排线座子是什么型号的?
2024-07-16 11:57:15 5楼 点赞 回复

xijie0101
你好，请问这个触摸按键是安装在哪个位置的呢
2022-12-19 12:06:11 4楼 点赞 回复

miaomiao233
期待大佬出触摸版本固件~~
2022-04-04 17:12:46 3楼 点赞 回复

rockform
触控板我做了，但是不知道配合哪个固件使用啊
2022-03-07 14:07:01 2楼 点赞 回复

skyalinc 我也做了触摸板 但没对应固件
2023-05-03 20:36:17 点赞 回复

meilaoliu
触摸屏还是触摸按键?
2021-12-27 16:16:35 1楼 点赞 回复

MisakaBanBan 作者
触摸按键
2022-01-05 20:44:05 点赞 回复

反馈

版权所有 - 深圳嘉立创科技集团股份有限公司 粤ICP备11084592号 粤公网安备44030002004384 增值电信业务经营许可证粤B2-20201198 ISO/IEC